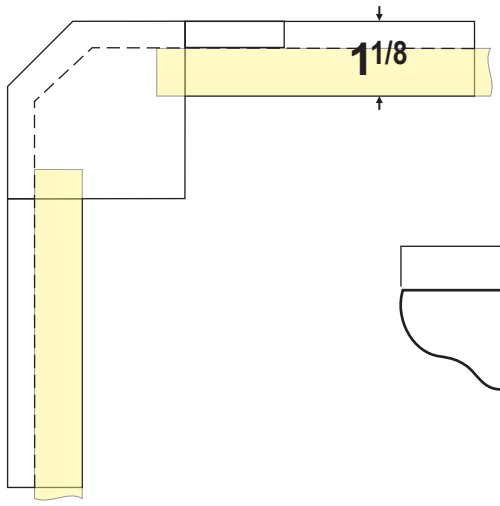

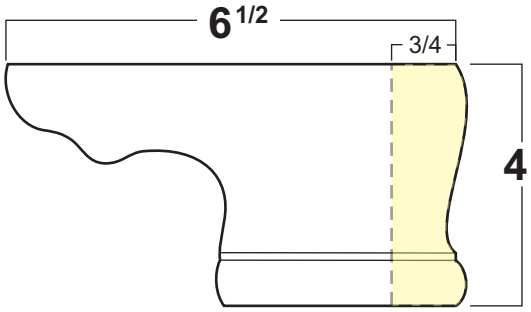

*Georgian profile shown

GPR-4